EN: This Datasheet/Document is presented by the manufacturer.

Please visit our website for pricing and availability at www.hestore.hu.

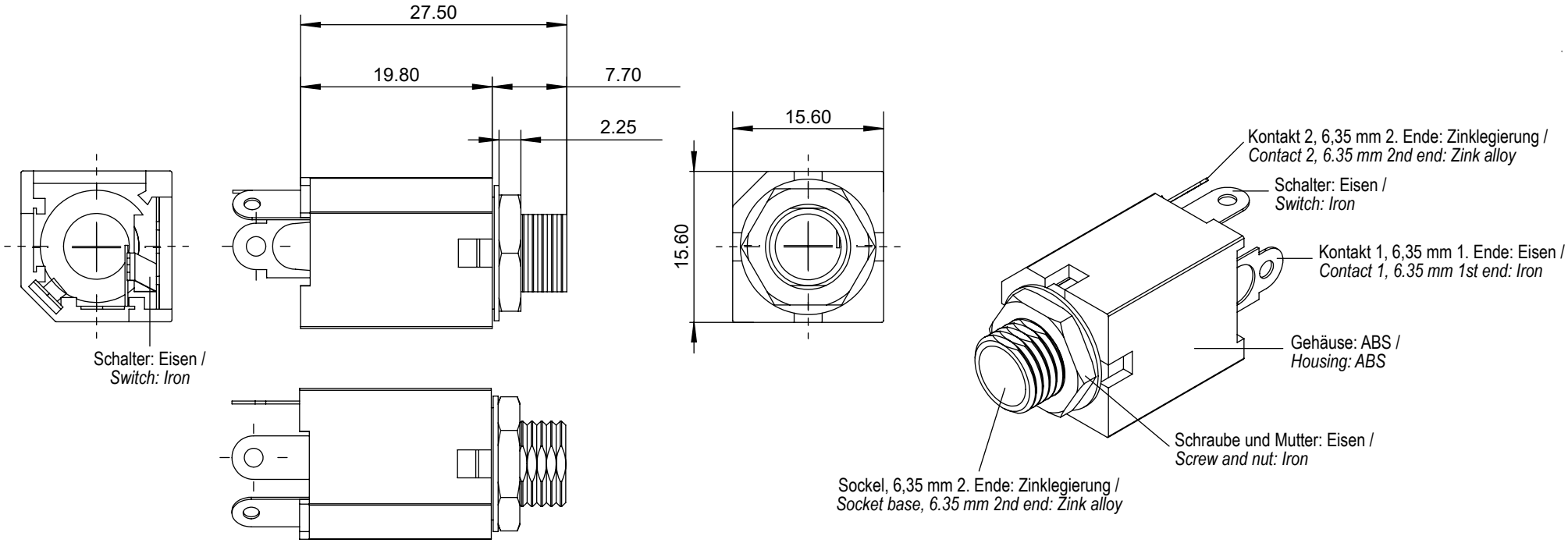

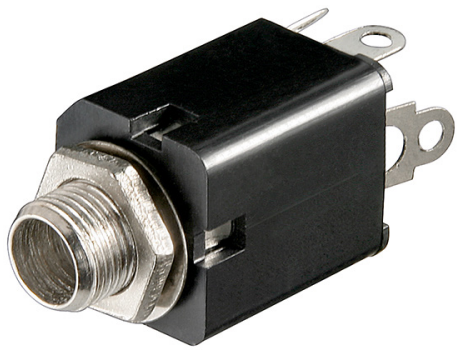

Klinkeneinbaubuchse mit Schaltkontakt - 6,35 mm - mono

- ideal zum Ersatz einer defekten Klinkenbuchse, z. B. am Lautsprecher oder Verstärker
- zum Einbau in Audiogeräte wie Mikrofone, Endstufen, E-Gitarren, Hi-Fi- und Stereo-Anlagen
- genormte, passgenaue 6,35-mm-Klinkenbuchse
- mit 2-poliger Belegung (mono)
- hochwertiges, robustes Kunststoffgehäuse
- nur für den Hobby- und Bastlerbereich geeignet

Verbrauchseinheit: 10 Stk. im Plastikbeutel

Jack Chassis Socket with Switch Contact - 6.35 mm - Mono

- *ideal for replacing a defective jack socket, e.g. on a speaker or amplifier*
- *for installation in audio equipment such as microphones, power amplifiers, electric guitars, hi-fi and stereo systems*
- *standardised, precision-fit 6.35 mm jack socket*
- *with 2 pin assignment (mono)*
- *high-quality, robust plastic housing*
- *only suitable for hobbyist use*

Consumption unit: 10 pcs. in polybag

Änderungen			Datum	Name	Bezeichnung	Blatt
Datum	Name	gez.:	04.04.2023	aw	EM 63 SV, Klinkeneinbaubuchse - 6,35 mm - mono	1/1
		gepr.:	04.04.2023	aw		
		Norm:			Zeichnungs-Nr.:	von
		Änderungen vorbehalten / *Subject to change*			11095	